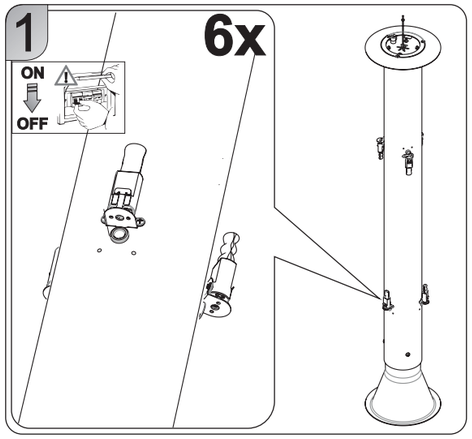
1
6x
ON
OFF

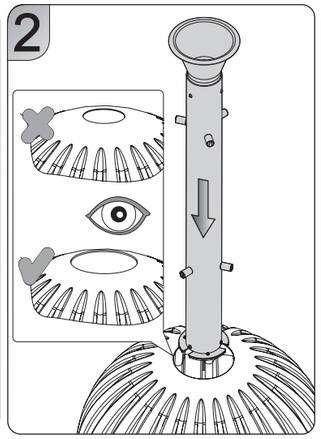
2

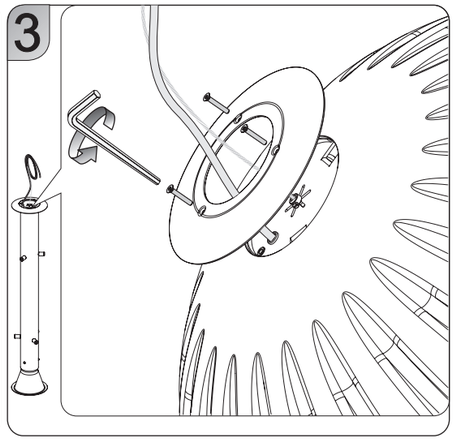
3

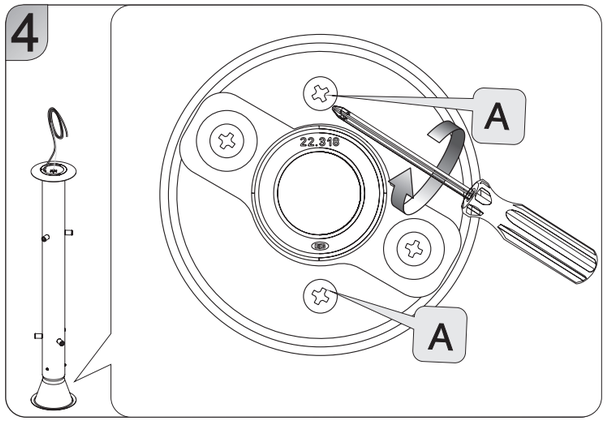
4
A
A
22.310

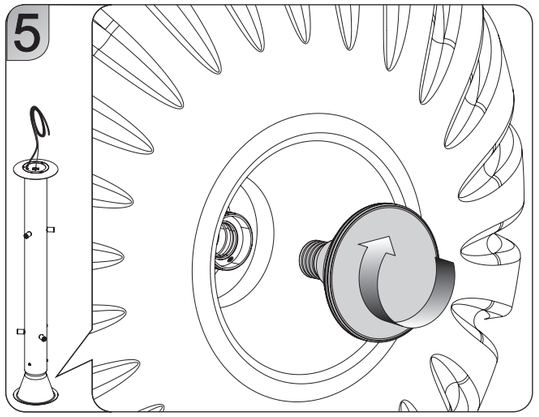
5

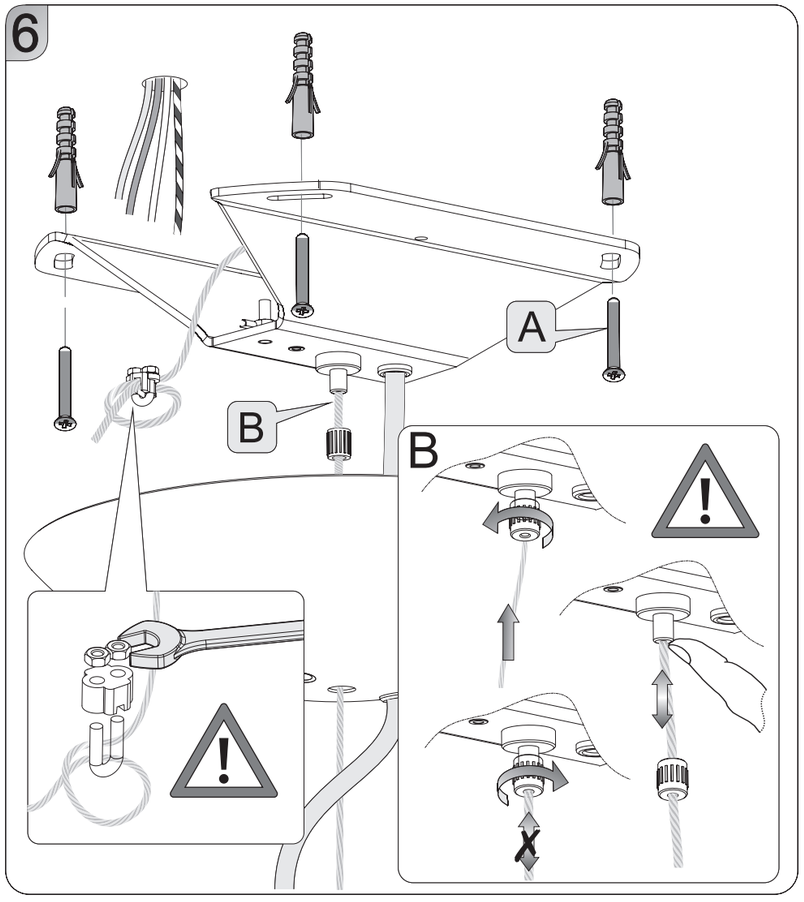
6
A
B
B

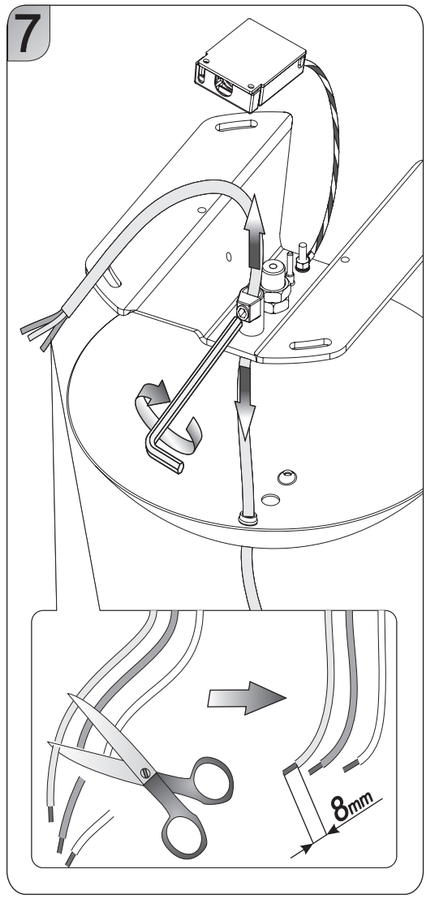
7
8mm

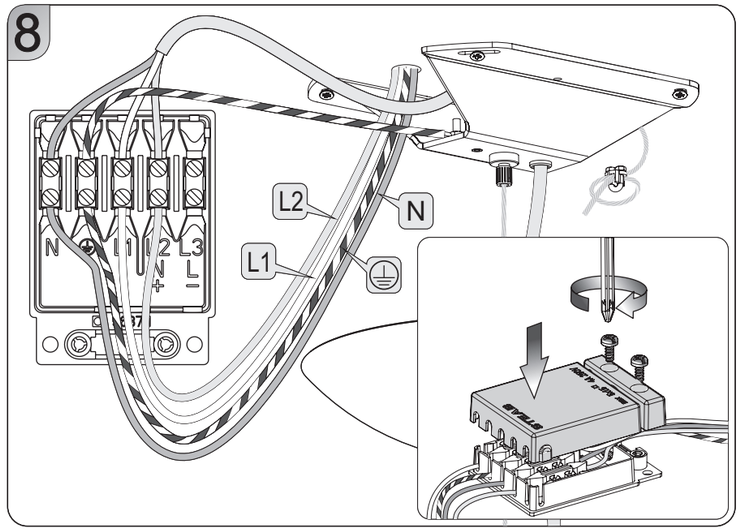
8
L2
N
L1
N
L1
L2
L3
N
L
+
−

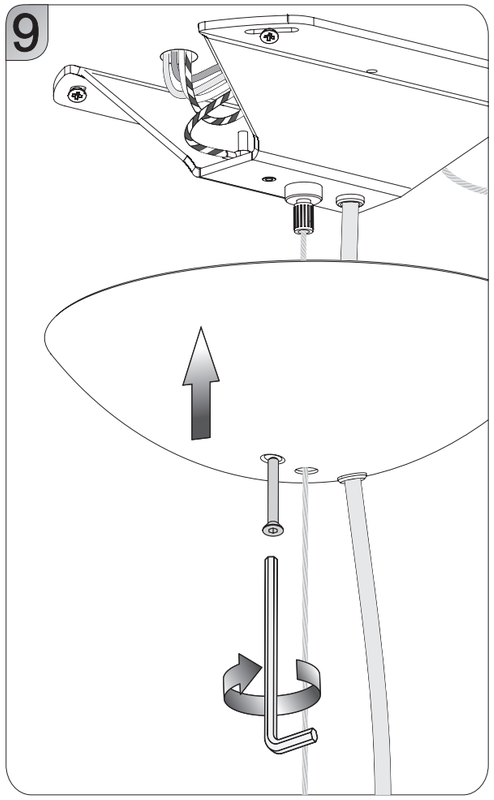
9

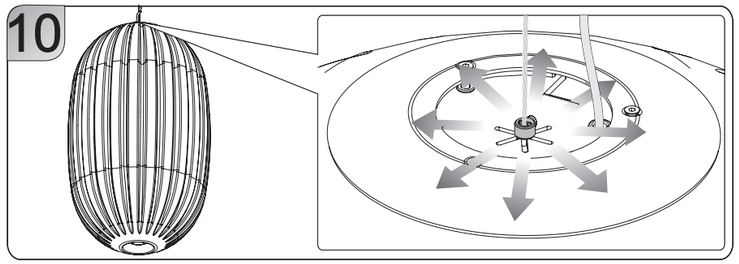
10

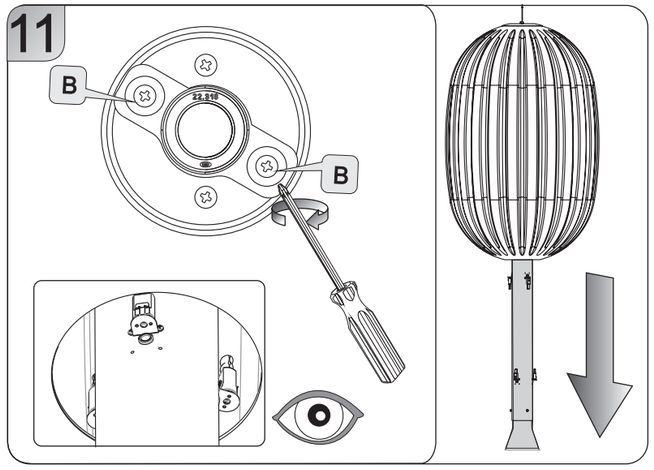
11
B
B

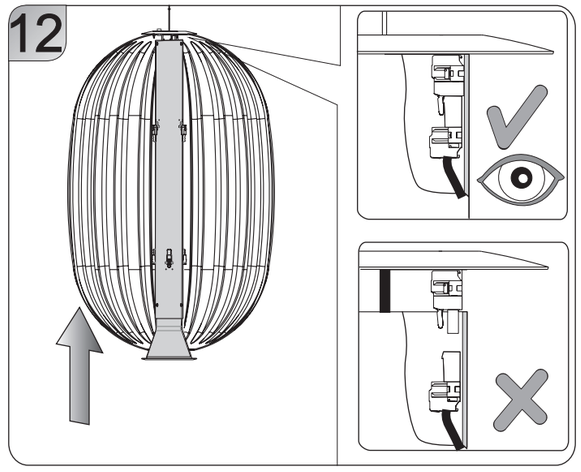
12

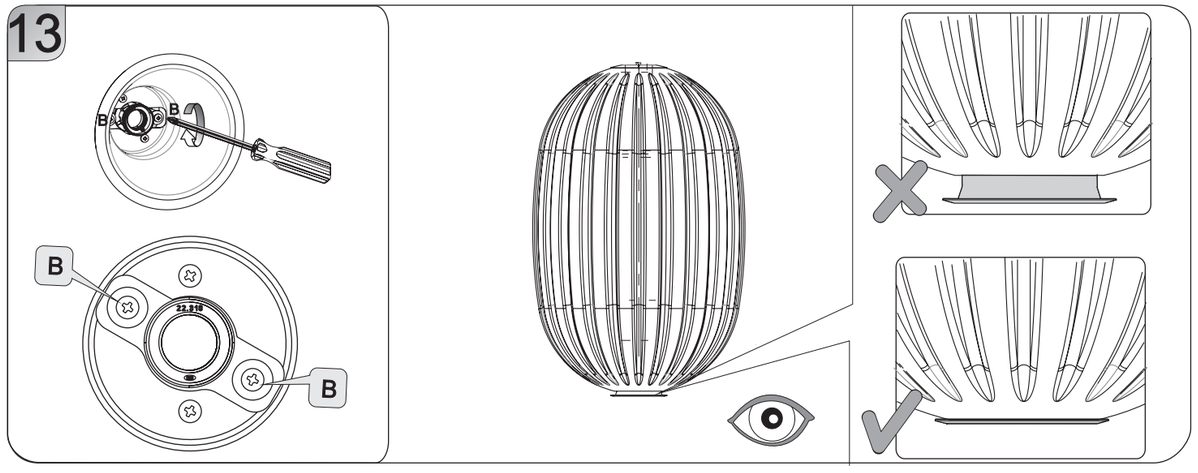
13
B
B
B

FOSCARINI

FOSCARINI S.r.l. - VENEZIA - ITALY

ISTRUZIONI DI MONTAGGIO / ASSEMBLY INSTRUCTIONS / INSTRUCTIONS DE MONTAGE / MONTAGE - ANLEITUNG / ISTRUCCIONES DE MONTAJE

ITALIANO

ATTENZIONE: la sicurezza dell'apparecchio è garantita con l'uso appropriato delle seguenti istruzioni, pertanto è necessario conservarle.
Togliere tensione prima di operare sull'apparecchio.
L'apparecchio non deve essere installato in posizioni diverse da quelle indicate nelle istruzioni di montaggio.
Le operazioni di montaggio o manutenzione dell'apparecchio devono essere eseguite con la massima attenzione per non danneggiare i componenti.
L'eventuale sostituzione della lampadina deve essere fatta con una dello stesso tipo e potenza massima indicata nelle istruzioni.
Le parti in metallo, vetro o altro di questa lampada devono essere pulite con un panno morbido e un detergente neutro.
FOSCARINI non potrà procedere alla sostituzione dei propri articoli per difetti di fabbricazione, se non verranno restituiti tramite rivenditore e comunque se non dopo aver accertato la natura del difetto.
FOSCARINI non effettuerà comunque nessuna sostituzione se non dopo aver accertato la natura del difetto.
I materiali utilizzati in questo prodotto, se esposti direttamente ai raggi solari, possono subire una naturale variazione cromatica.

ENGLISH

WARNING: the safety of this fixture is only guaranteed if the following instructions have been observed.
Always disconnect power before working on fixture.
Fixture must not be installed in any position other than that shown in instructions.
Assembly and maintenance of fixture must be performed carefully so as not to damage components.
Replacement bulbs must be of same type and wattage as specified in instructions.
Metal surfaces, glass or other parts of fixture may be cleaned with a soft damp cloth and mild detergent.
FOSCARINI will replace merchandise with manufacturing defects only if it is returned to the retailer from which it was purchased.
FOSCARINI will not provide a replacement until nature of defect has been determined.
If exposed to direct sunlight, the materials used in this product may show a natural chromatic variation.

FRANÇAIS

ATTENTION: la sûreté de l'appareil n'est garantie qu'en suivant scrupuleusement les instructions ci-après. Il est donc nécessaire de les conserver.
Isoler l'appareil du secteur avant toute manipulation.
L'appareil ne peut pas être installé dans une autre position que celle indiquée dans les instructions de montage.
Le montage et les manipulations de l'appareil devront être exécutés avec la plus grande attention pour ne pas abîmer ses composants.
Tout changement d'ampoule respectera le type et la puissance indiqués dans le descriptif technique.
Les composants métalliques, en verre ou autre seront entretenus à l'aide d'un chiffon doux et de détergent neutre.
FOSCARINI n'échangera ses articles défactueux que par l'intermédiaire d'un revendeur.
FOSCARINI ne remplacera aucun appareil sans en avoir pu vérifier le défaut.
Les matériaux utilisés, si directement exposés aux rayons solaires, peuvent subir une variation chromatique naturelle.

DEUTSCH

ACHTUNG: Die Sicherheit dieses Artikels wird nur durch die strikte Befolgung der nachfolgenden Betriebsanleitung gewährleistet. Bitte heben Sie diese unbedingt auf.
Vor allen Arbeiten ziehen Sie bitte den Stecker aus der Dose.
Die Leuchte darf nur nach den in der Betriebsanleitung aufgeführten Positionen montiert werden.
Alle Arbeiten an der Leuchte müssen mit der größtmöglichen Sorgfalt erfolgen um die Bauteile nicht zu beschädigen.
Die Glühbirne darf nur gegen eine gleichen Typs und gleichen Stärke ausgewechselt werden.
Alle Glas/Metallteile oder andere Teile der Leuchten dürfen nur mit einem weichen Tuch und einem neutralen Waschmittel gereiningt werden.
FOSCARINI ersetzt ästhetischen Fabrikationsfehler nur über den zuständigen Händler.
FOSCARINI leistet grundsätzlich erst nach einer gründlichen Überprüfung Ersatz.
Im Fall von direkten Sonnenstrahlen Ausstellung, koennten die hiermit eingeführten Materialien eine natürlische chromatische Veränderung erfahren.

ESPAÑOL

ATENCION: La seguridad del aparato està garantizada sólo con el uso de las instrucciones siguintes, por lo tanto es necesario atenderlas puntualmente.
Desconectar el fluido eléctrico antes de trabajar sobre el aparato.
El aparato no debe ser instalado en distinta posición de aquella que se indica en las instrucciones de montaje.
Las operaciones de montaje o manutención del aparato deben seguirse con la máxima atención para no dañar los componentes.
La eventual sustitución de la bombilla debe efectuarse con una del mismo tipo y potencia maxima indicada en las instrucciones.
Las partes metálicas, cristal u otros materiales deben ser limpiados exclusivamente con un paño blanco y un detergente neutro.
FOSCARINI no podrà proceder a la sustitución de sus articulos por defectos de la fabricación, si non vienen tramitados a traves del punto de venta.
FOSCARINI no efectuarà sustitución alguna hasta después de haber verificado la naturaleza del defecto.
Los materiales utilizados, si directamente expuestos a los rayos solares, pueden sufrir una natural variación cromática.

ITALIANO: Simbolo RAEE (Rifiuti Apparecchiature Elettriche ed Elettroniche)
Il simbolo RAEE utilizzato per questo prodotto indica che quest'ultimo non può essere trattato come rifiuto domestico. Lo smaltimento corretto di questo prodotto contribuirà a proteggere l'ambiente. Per maggiori informazioni sul riciclaggio di questo prodotto, rivolgersi all'ufficio competente del proprio ente locale, alla società addetta allo smaltimento dei rifiuti domestici o al negozio dove è stato acquistato il prodotto.

ENGLISH: WEEE Symbol (Waste Electrical and Electronic Equipment)
The use of the WEEE symbol indicates that this product may not be treated as household waste. By ensuring this product is disposed of correctly, you will help protect the environment. For more detailed information about the recycling of this product, please contact your local authority, your household waste disposal service provider or the shop where you purchased the product.

FRANÇAIS: Symbolole WEEE (Waste Electrical and Electronic Equipment, Déchets électriques et d'équipment électronique)
L'utilisation du symbole WEEE indique que ce produit ne peut pas être traité comme déchet domestique. Assurez-vous de vous débarrasser de ce produit selon les lois en vigueur. Vous aiderez ainsi à protéger l'environnement. Pour plus d'informations détaillées sur le recyclage de ce produit, veuillez contacter les autorités locales, le fournisseur de service de mise au rebut des déchets domestiques ou le magasin où vous avez acheté le produit.

DEUTSCH: Symbol WEEE (Waste Electrical and Electronic Equipment)
Durch Verwendung des WEEE-Symbols weisen wir darauf hin, dass dieses Produkt nicht als normaler Haushaltsmüll behandelt werden darf. Sie tragen zum Schutze der Umwelt bei, indem Sie dieses Produkt korrekt entsorgen. Genauere Informationen zum Recycling dieses Produkts erhalten Sie von Ihrer Stadtverwaltung, von Ihrem Müllabfuhrunternehmen oder im Laden, in dem Sie das Produkt erworben haben.

ESPAÑOL: Símbolo RAEE (Residuos de aparatos eléctricos y electrónicos)
El símbolo RAEE en un producto indica que éste no se puede eliminar como cualquier otra basura. Si garantiza la eliminación correcta del producto, ayudará a proteger el medio ambiente. Para obtener más informaciones sobre el reciclaje del mismo, póngase en contacto con las autoridades locales pertinentes, con el proveedor de servicios de recogida de basura o con el establecimiento donde adquirió el producto.

PLASS ALOGENA

ITALIANO

ATTENZIONE: Se il cavo esterno di questo apparecchio viene danneggiato, deve essere sostituito esclusivamente dal costruttore, dal suo servizio assistenza, o da personale qualificato equivalente, al fine di evitare pericoli.
Prima di procedere con l'installazione dell'apparecchio e comunque prima di ogni operazione di manutenzione togliere la tensione di rete.
1 Inserire le lampadine prestando attenzione a non toccarle con le mani nude.
2 Inserire la montatura nel diffusore come indicato in figura.
3 Fissare l'elemento con le viti.
4 Bloccare il diffusore avvitando l'elemento con le viti (A).
5 Inserire la lampadina.
6 A- Fissare la staffa al soffitto.
B- Regolare l'altezza della lampada e bloccare il movimento come indicato in figura.
7 Tagliare il cavo elettrico all'altezza desiderata.
8 Collegare i cavi di alimentazione al morsetto e chiudere lo scatolino.
ATTENZIONE: per la doppia accensione, il cavo blu deve essere collegato al morsetto in corrispondenza del polo recante il simbolo "N".
9 Posizionare il rosone e bloccarlo con la vite.
10 Se è necessario regolare la lampada, agire come in figura.

Procedura per la sostituzione delle lampadine interne.
11 Svitare le viti di bloccaggio B. Far scorrere, lentamente, la struttura prestando attenzione alle lampadine, quindi procedere con la loro sostituzione.
12 Far scorrere la struttura verso l'alto. Prestare attenzione al passaggio delle lampadine, verificare il corretto inserimento del connettore, il tubo deve essere in battuta nella parte superiore.
13 Bloccare con le viti (B) la struttura assicurandosi che la parabola sia inserita a filo nel diffusore.

ENGLISH

WARNING: In order to prevent hazards, in the event of damage to the appliance's outer cable, it may be replaced by the manufacturer, its after sales service or other equivalent qualified person only.
Always unplug the appliance from the power socket before beginning installation or any sort of maintenance work.
1 Plug bulbs without touching them with bare hands.
2 Place the frame inside the diffuser as shown in the picture.
3 Fix element with the screws.
4 Block the shade screwing the element with the screws (A).
5 Plug in bulb.
6 A- Screw back plate to ceiling.
B- Set the height of the lamp and fix it as shown in the picture.
7 Cut the power wire to the desired length.
8 Connect the wires using the terminal block and close the terminal block protection.
WARNING: for dual lighting, neutral wire (blue in Europe) must be connected to terminal block indicated by letter "N".
9 Place the canopy and block it with the screw.
10 If necessary to adjust lamp, act as shown in figure.

Replacement of the inner bulbs.
11 Unscrew the blocking screw B. Slowly pull out the structure taking good care of the bulbs and replace them.
12 Put the structure in, taking good care of the bulbs, and verify the correct positioning of the connecting terminal. The tube has to come to a stop in the upper part.
13 Block the structure with the screws (B) making sure that the reflector is fullly and evenly inserted in the shade.

FRANÇAIS

ATTENTION: Si le câble externe de cet appareil est endommagé, il doit être remplacé uniquement par les soins du constructeur, par son service après-vente ou bien par le personnel qualifié équivalent, et ce afin d'éviter tout danger.
Avant de procéder à l'installation de l'appareil, ainsi qu'avant toute opération d'entretien, il est nécessarie de couper le courant au disjoncteur.
1 Insérer les ampoules en faisant attention à ne pas les toucher avec les doigts.
2 Insérer la monture dans le diffuseur comme indiqué dans le croquis.
3 Fixer l'élément avec les vis.
4 Bloquer le diffuseur en serrant l'élément avec les vis (A).
5 Insérer l'ampoule.
6 A- Fixer le support au plafond.
B- Régler la hauteur de la lampe et bloquer le mouvement comme indiqué dans le croquis.
7 Couper le câble électrique à la hauteur désirée.
8 Connecter le câble d'alimentation à la borne et fermer la boite.
ATTENTION: pour un double allumage raccorder le câble à la borne correspondant au pole indiqué par le symbole "N".
9 Placer la rosace et la bloquer avec la vis.
10 S'il est nécessaire de régler la lampe voir schéma.

Remplacement des ampoules intérieures
11 Dévisser les vis de blocage b. Retirer doucement la structure en prenant soin des ampoules et les remplacer.
12 Insérer la structure en prenant soin des ampoules, verifier la correcte insertion de la borne. Le tuyau doit être inseré à fond dans la partie supérieure.
13 Bloquer la structure avec les vis (B), en vos assurant que le réflecteur est complètement inseré dans le diffuseur.

DEUTSCH

ACHTUNG: Sollte das Außenkabel der Lampe beschädigt werden, ist es ausschließlich vom Service-Dienst des Herstellers oder gleichwertigen, qualifiziertem Personal auszutauschen, um somit Gefahren zu vermeiden.
Vor Installation des Geräts und vor Durchführung von Wartungsarbeiten gleich welcher Art den Strom abschalten.
1 Setzen Sie die Leuchtmittel ein. Bitte berühren Sie diese nicht mit bloßen Händen.
2 Die Halterung in den Schirm einsetzen wie im Bild gezeigt.
3 Das Element mit den Schrauben fixieren.
4 Den Diffusor durch die Schrauben (A) befestigen.
5 Setzen Sie das Leuchtmittel ein.
6 A- Befestigen Sie die Halterung an der Decke.
B- Die Höhe der Leuchte einstellen und wie im Bild blockieren.
7 Das elektrisches Kabel auf die gewünschte Länge zuschneiden.
8 Die Zuleitungskabel mit der Lüsterklemme verbinden und die Schachtel schliessen.
ACHTUNG: Für die doppelte Schaltung blaues Kabel an der mit "N" gekennzeichneten Position in der Lüsterklemme anschließen.
9 Den Baldachin einsetzen und mit den Schrauben befestigen.
10 Wenn die Leuchte ausbalanciert werden soll, wie im Bild gezeigt handeln.

Austausch der inneren Leuchtmittel
11 Die Struktur sorgsam herausziehen und dabei auf die Leuchtmittel achten, danach die Leuchtmittel austauschen,
12 Die Struktur nach oben schieben, dabei auf die Leuchtmittel achten, die korrekte Positionierung der Anschlussklemme prüfen. Das Rohr im oberen Teil bis zum Anschlag einführen.
13 Die Struktur durch die Schrauben (B) blockieren, dabei sicherstellen, dass der Reflektor aus dem Schirm nicht herausragt

ESPAÑOL

ATENCION: Si el cable externo de este aparato se deteriora será necesario sustituirlo; la sustitución podrá efectuarla exclusivamente el fabricante, su servicio de asistencia o personal cualificado equivalente para evitar peligros.
Antes de proceder a la instalaciòn del aparato y en cualquier caso antes de efectuar cualquier operaciòn de mantenimiento, corte la tension de red.
1 Colocar las bombillas teniendo en cuenta de no tocarlas con las manos.
2 Introducir el difusor en la montura.
3 Fijar el elemento con los tornillos.
4 Fijar el difusor atornillando el elemento con los tornillos (A).
5 Colocar la bombilla.
6 A- Fijar el soporte al techo.
B- Regular la altura de la lámpara y parar el movimiento como indicado en figura.
7 Cortar el cable electrico a la altura deseada.
8 Connectar el cable de alimentación al terminal electrico y cerrar el cajoncito.
ATENCION: Para el doble encendido el cable de color azul debe conectarse a la regleta de conexión en el polo indicado
con il simbolo "N".
9 Posicionar el florón bloqueandolo con el tornillo.
10 Si es necessario arreglar la làmpara come en figura.

Procedimiento para cambiar las bombillas internas.
11 Desatornillar los tornillos de bloqueo B. Sacar lento la estructura, prestando atención a las bombillas y cambiarlas.
12 Insertar la estructura, prestando atención a las bombillas. Verificar que el conector esté insertado de manera correcta, empujando el tubo hasta la parte superior.
13 Fijar la extructura con los tornillos (B). Cuidar con que el reflector esté completamente insertado.

Certifica la conformità di un prodotto rispetto alle norme EN. I paesi che hanno sottoscritto l'accordo riconoscono il marchio ENEC allo stesso modo che il proprio marchio nazionale.
It certifies the compliance of a product with the EN standards. ENEC is considered by the countries that signed the agreement as valid as their own national mark.
ENEC est le gage de la conformité d'un produit aux normes EN.
La marque ENEC peut être délivrée dans le monde entier, à l'exception des luminaires, où elle ne peut être attribuée qu'à des fabricants européens.
Mit diesem Prüfzeichen wird die Übereinstimmung eines Produktes mit EN-Normen zertifiziert. Das ENEC-Prüfzeichen wird von den Ländern, die das Abkommen unterzeichneten, wie ein eigenes nationales Prüfzeichen akzeptiert.
La marca ENEC certifica la conformidad de un producto con las normas EN. Los países firmantes del acuerdo consideran que la marca ENEC tiene la misma validez que la de sus marcas nacionales.

Attesta la conformita' del prodotto alle disposizioni delle direttive comunitarie.
It certifies the conformity of the product to the european community low voltage directive.
Il atteste la conformité du produit aux dispositions des directives communautaires.
Das Zeichen bestätigt die Übereinstimmung des Produkts mit den Bestimmungen der EU-Richtlinien.
Esta certifica si el producto es conforme a las disposiciones de las normas de la comunidad economica europea.

Apparecchio in Classe I°: e' obbligatoria la connessione al conduttore di protezione giallo/verde (messa a terra).
Class I luminaire: it' s necessary to connect the device to the yellow/green protective conductor (earthing).
Il est obligatoire la connexion au conducteur de protection jaune/vert (mise à la terre)
Alle berührbaren Metallteile sind elektrisch leitend miteinander verbunden und werden mit dem Netz-Schutzleiter verbunden.
Aparato en clase I: es obligatoria la conexiòn al conductor de protecctiòn Amarillo/verde (toma de tierra).

Apparecchi progettati esclusivamente per lampade ad alogeni autoprotette.
Luminaires designed for use with self-shielded tungsten halogen lamps only.
Systèmes conçus exclusivement pour lampes halogènes autoprotégées.
Eigens für gesicherte Halogenglühbirnen konzipierte Lampen
Aparatos diseñados exclusivamente para bombillas halógenas autoprotegidas.

COOL BEAM
Divieto d'uso di lampade a luce fredda.
Warning against the use of cool-beam lamps.
Es desaconsejabole el uso de bombillas de luz fria.
Verbot Leuchten mit kaltrm Licht zu verwenden.
Défenser de utiliser ampoules à lumière froide.

0.3m
Distanza minima dagli oggetti illuminati.
Minimun distance from the lighteg objects.
Distance minimale des objets éclairés.
Mindestabstand zum beleuchteten Objekt.
Distancia minima del objeto iluminado.

6 x MAX 60W G9 250V 50Hz

COOL BEAM
MAX 100W E27 PAR30 30° 250V 50Hz