DOLMEN

IL FANALE

DESIGN BY LORENZO ZANOVELLO

CODE

333. 01

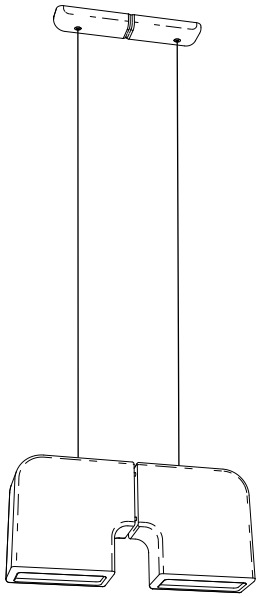

IT **ISTRUZIONI DI INSTALLAZIONE ED IMPIEGO**

EN **INSTALLATION AND USE INSTRUCTIONS**

CODE
333.01

2 x MAX 15W LED	E27	220-240 V 50/60 Hz	IP 20

IT Il prodotto è regolabile con dimmer a taglio di fase IGBT o Triac. Utilizzare preferibilmente dimmer dei marchi più noti. **Nota: prima di acquistare la lampadina dimmerabile, verificare la compatibilità con il dimmer scelto.**

EN The product is dimmable with IGBT or triac phase cut dimmer. Preferably use dimmers of the best known brands. **Note: before buying the dimmable light bulb, check if it is compatible with the selected dimmer.**

IT ⚠ **ATTENZIONE!** - Prima di installare o fare manutenzione al prodotto è necessario visionare le **Avvertenze generali** utilizzando il **QR code** in copertina.

EN ⚠ **WARNING!**- Before installing or maintaining the product it is necessary to read the **General Warnings** using the **QR code** on the cover.

1

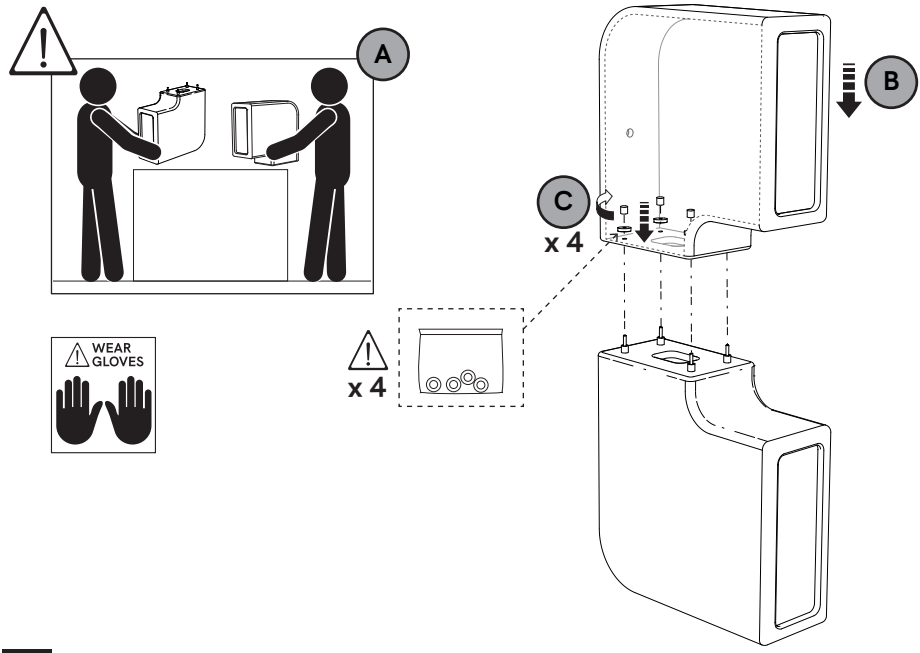

2

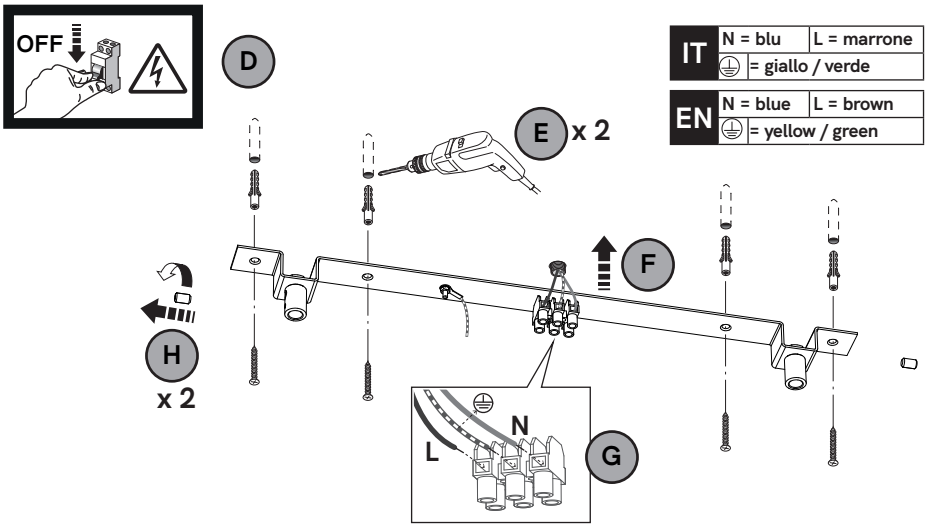

IT	N = blu	L = marrone
	⏚ = giallo / verde	

EN	N = blue	L = brown
	⏚ = yellow / green	

IT ⚠ USARE TASSELLI E VITI APPROPRIATE (NON FORNITI)

EN ⚠ USE APPROPRIATE DOWELS AND SCREWS (NOT SUPPLIED)

3

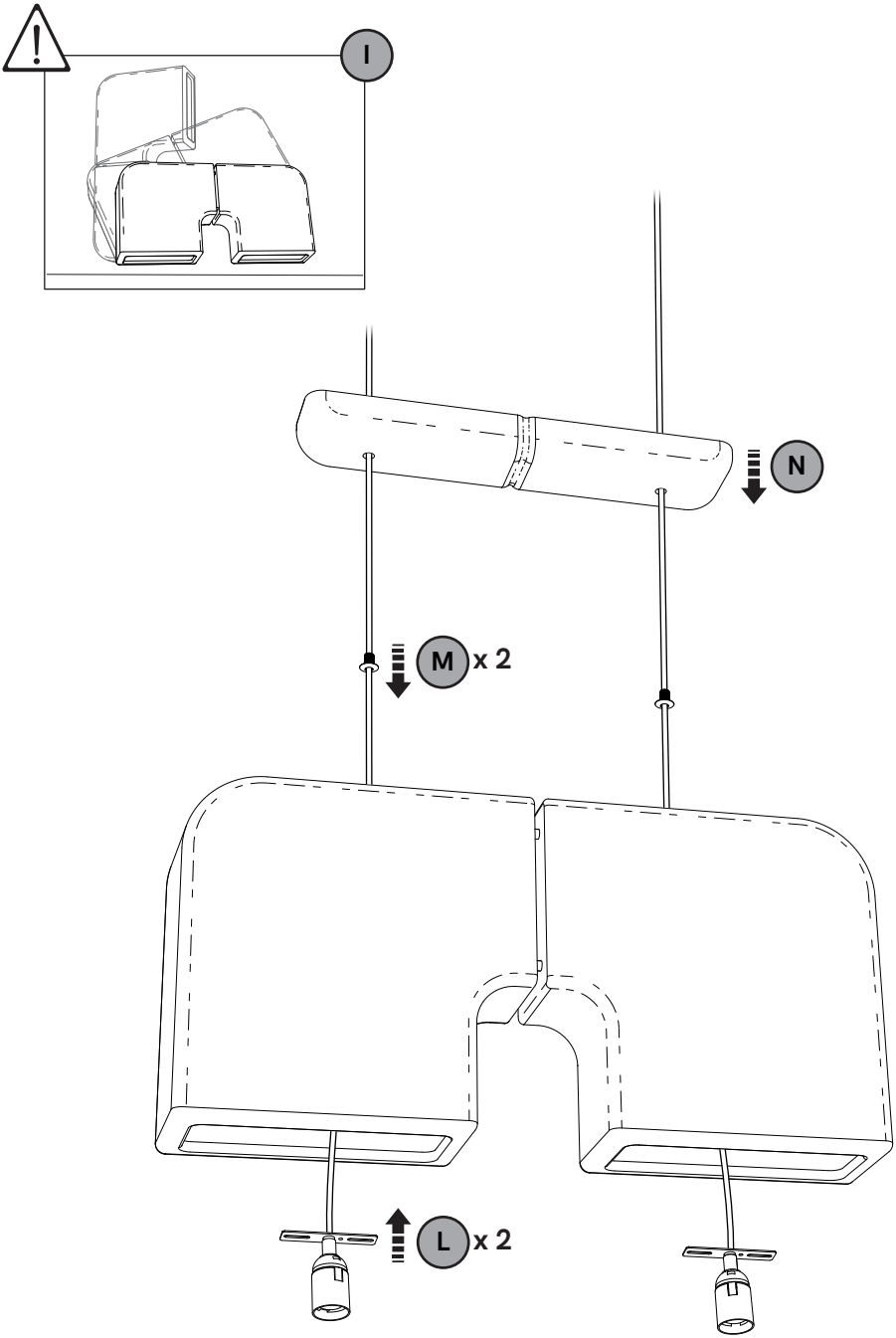

4

IT	N = blu	L = marrone
	⏚ = giallo / verde	

EN	N = blue	L = brown
	⏚ = yellow / green	

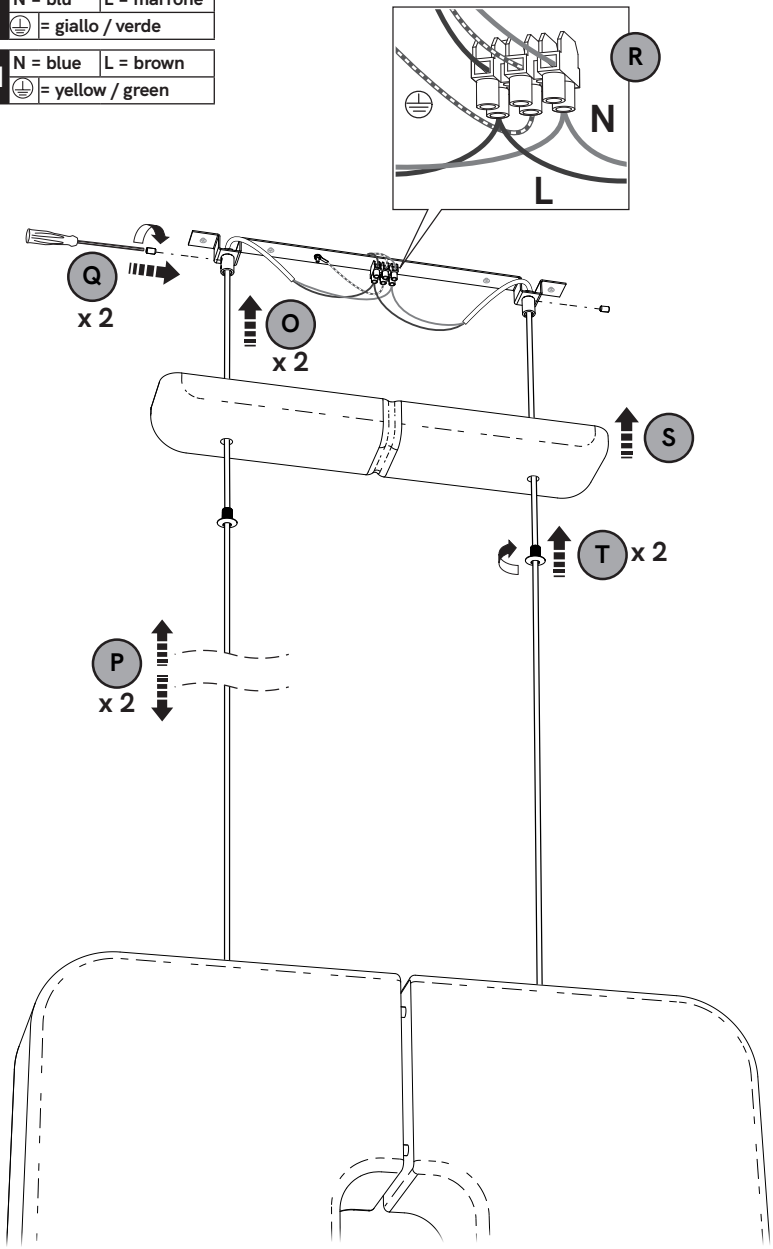

5

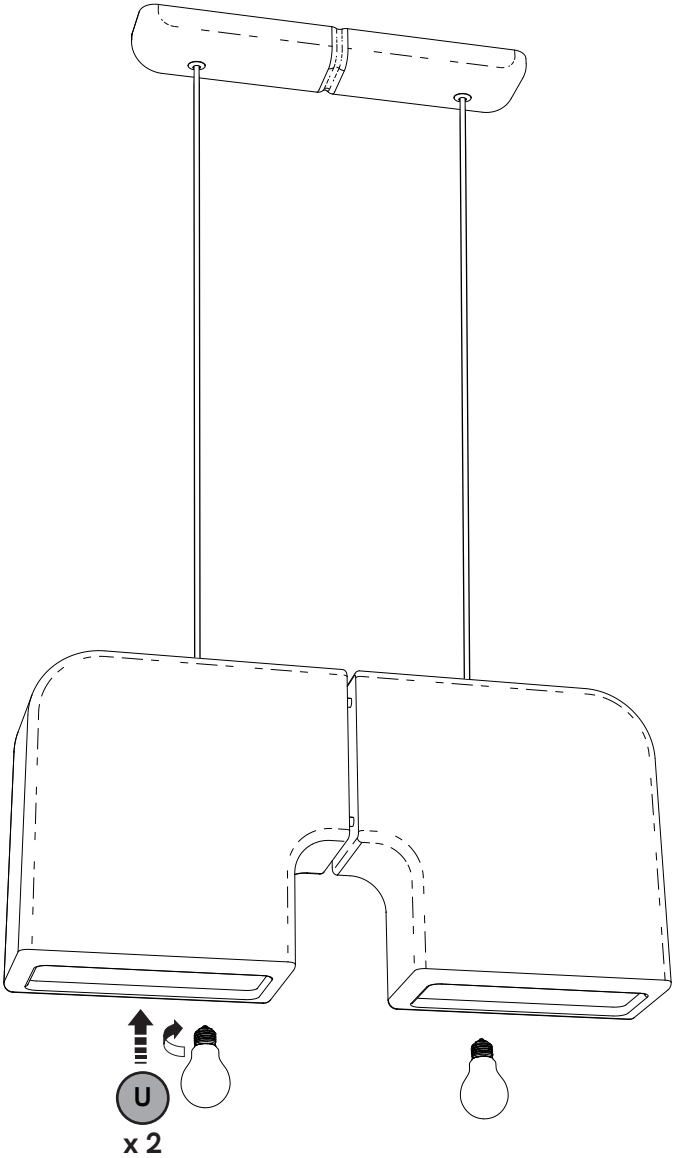

6 A

V x 2

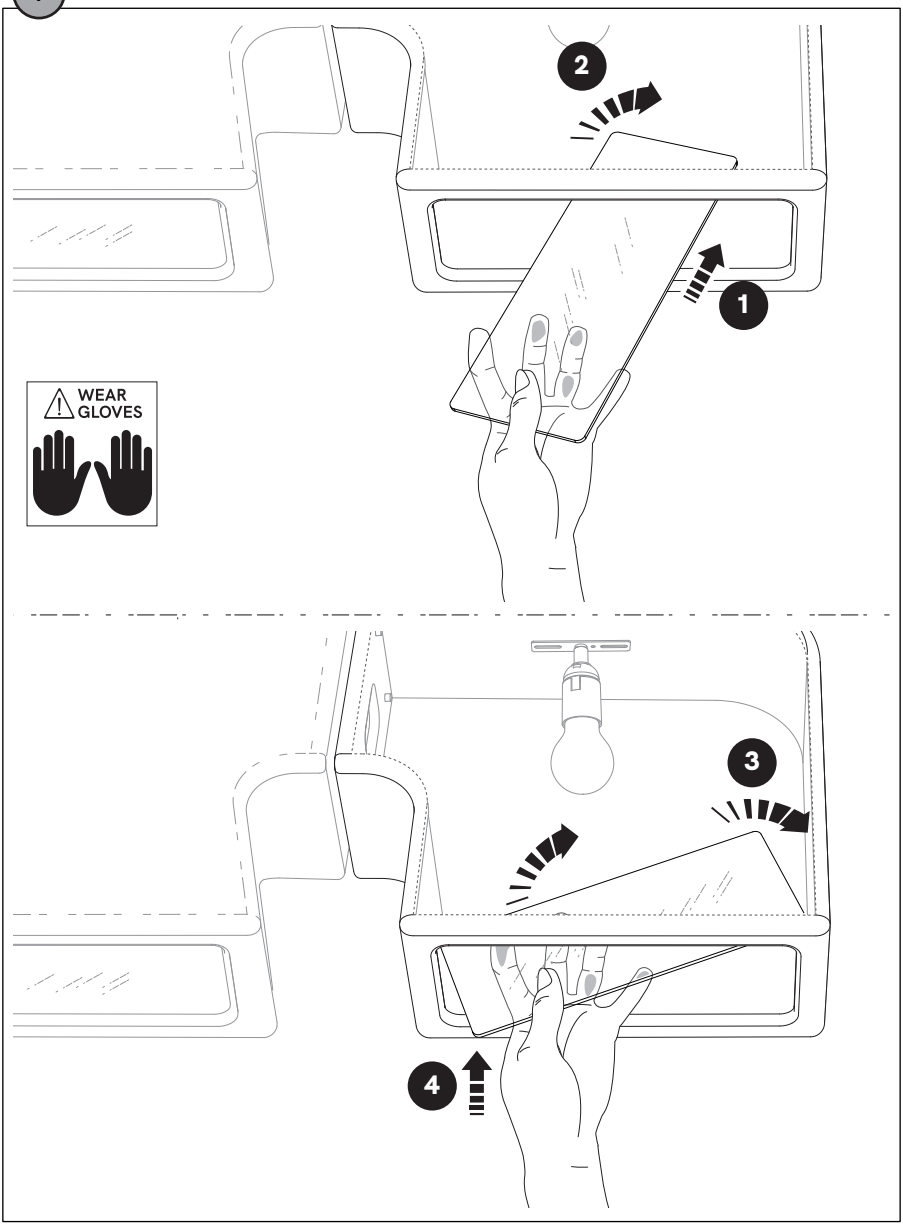

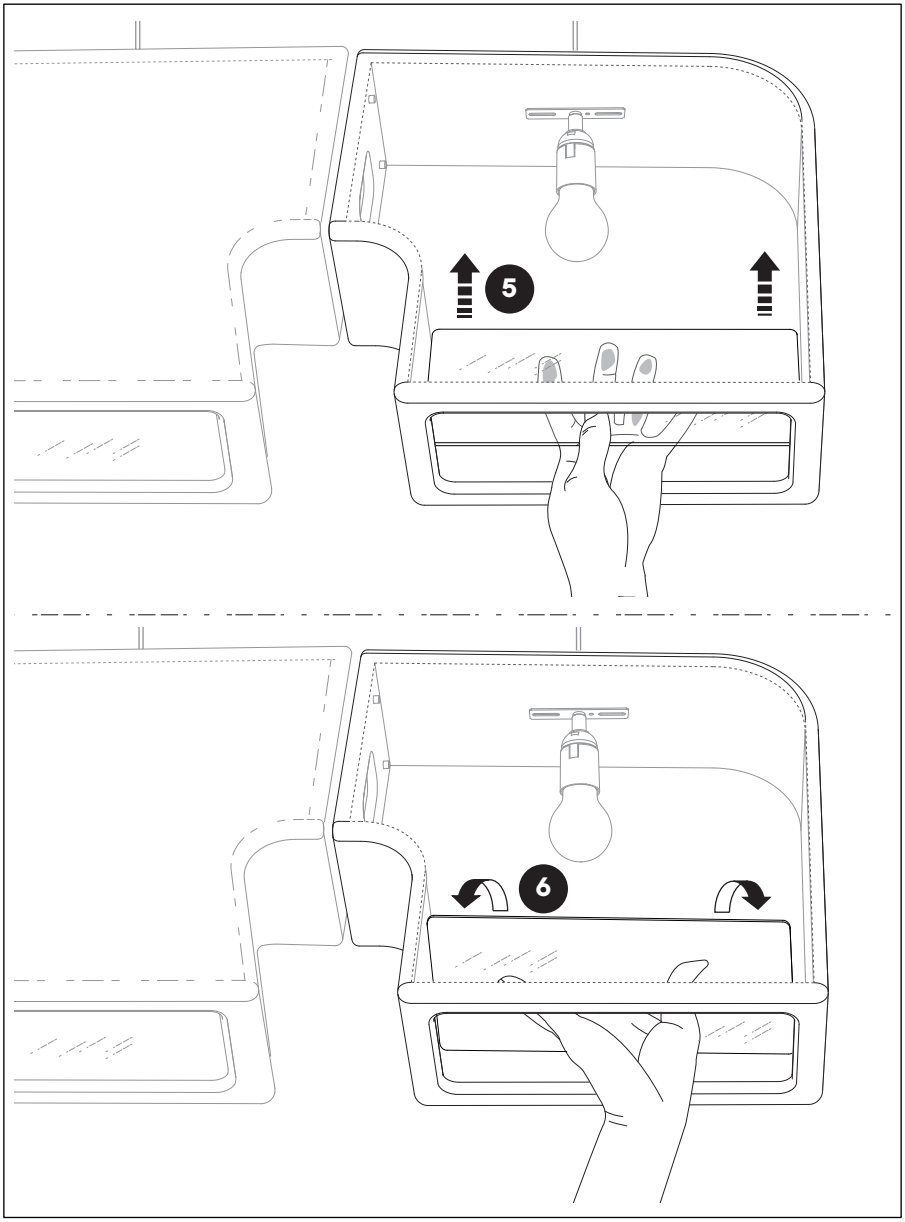
5
6

6 C

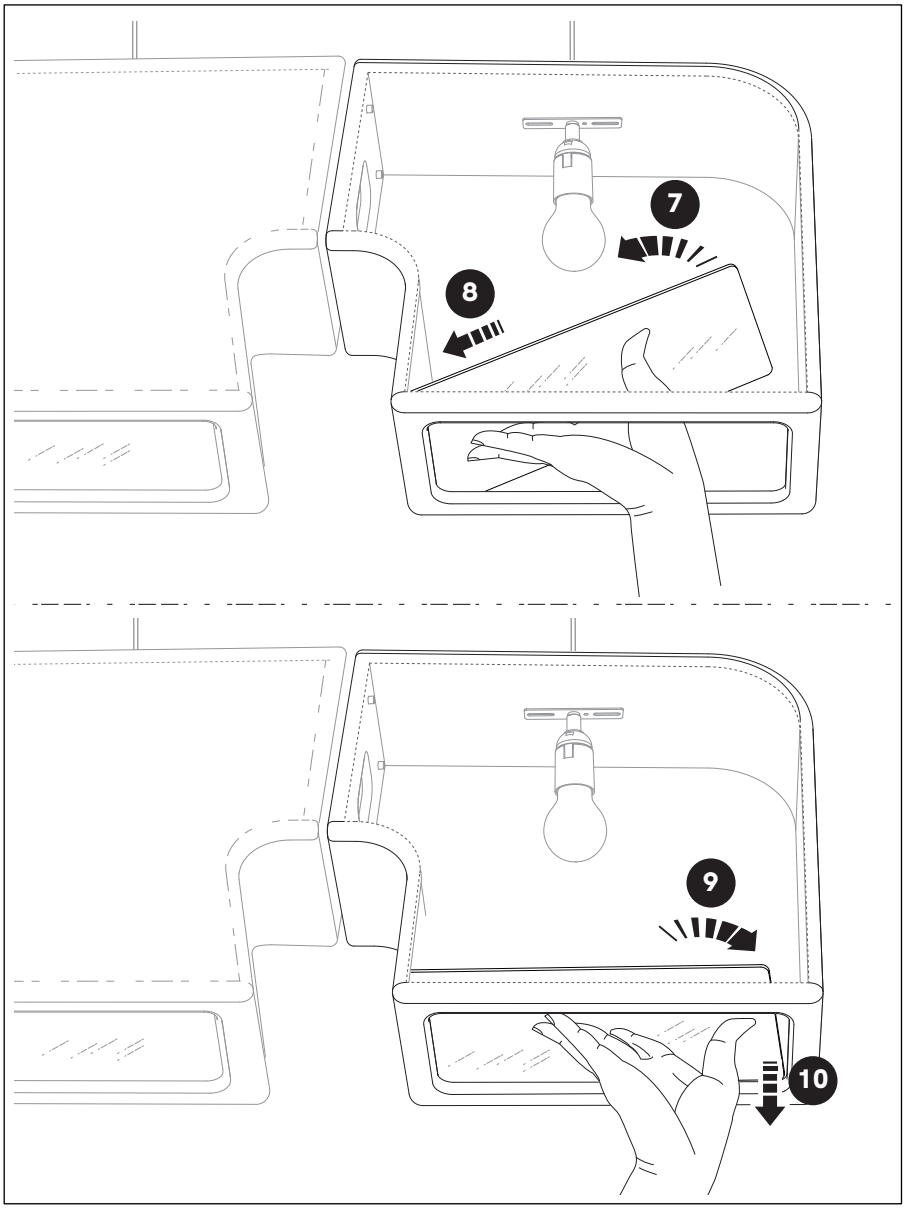

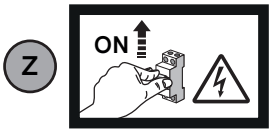

NOTES

NOTES

IS.CE.R00

IL FANALE

Il Fanale Group S.r.l.
Via Olivo Bredariol, 15
31048 San Biagio di Callalta (TV) Italy
info@ilfanale.com
T +39 0422 895200

ilfanale.com